VACUUBRAND®

Sistema de vacío con resistencia química MZ 2C NT +2AK



Enlace al sitio web

Descripción del producto

Este sistema de vacío versión química tiene un amplio campo de aplicaciones como evacuación, evaporación y bombeo de gases y vapores en laboratorios químicos, biológicos y farmaceúticos donde no se requiere la condensación de los vapores de los disolventes a la salida. Las aplicaciones típicas son concentradores a vacío, secadores de geles y filtración. El separador de entrada (AK), hecho en vidrio y con recubrimiento protector, retiene partículas y líquidos. El separador en la salida recoge condensados y evita que estos vuelvan a la bomba, además de disminuir el ruido.

Rendimiento

- resistencia química elevada y una superior tolerancia a vapores
- alto rendimiento incluso a niveles de bajo vacío
- vacío final óptimo incluso con gas ballast abierto
- completamente silenciosa y muy baja vibración
- separadores en la entrada y en la salida para la recogida de condensados

Los datos técnicos están sujetos a cambios sin previo aviso
© VACUUBRAND GMBH + CO KG | 2026

Información de pedido

Descripción del producto	Tensión nominal | frecuencia de red	Tipo de enchufe	N° de artículo
MZ 2C NT +2AK	230 V | 50-60 Hz	CEE	20732500
MZ 2C NT +2AK	230 V | 50-60 Hz	CH, CN	20732501
MZ 2C NT +2AK	230 V | 50-60 Hz	UK, IN	20732502
MZ 2C NT +2AK	100-115 V | 50-60 Hz 120 V | 60 Hz	US	20732503

Artículos suministrados

Puesto de vacío completamente montado, listo para su uso, con manual.

Accesorios

- Silenciador con manguera 5cm DN 8-10mm (20636588)
- VACUU·LAN® modulo DN 10/8 mm (20637873)
- Tubo de vacío transparente DN 8 mm (20686061)
- Juego de juntas MZ 2C NT / MZ 2C NT VARIO / PC 3002 (20696869)
- Juego de juntas MZ 2C NT / MZ 2C NT VARIO / PC 3002 (20696869)

Los datos técnicos están sujetos a cambios sin previo aviso
© VACUUBRAND GMBH + CO KG | 2026

Datos técnicos

Máx. Capacidad de aspiración 50 Hz (m^3/h)	2 m^3/h
Máx. Capacidad de aspiración 60 Hz (cfm)	1.4 cfm
Vacío final	7 mbar / 5 torr
Vacío final con gas ballast	12 mbar / 9 torr
Número de cilindros	2
Número de etapas	2
Temperatura ambiente admisible durante (operación)	10 - 40 °C
Temperatura ambiente admisible durante (almacenaje)	-10 - 60 °C
Max. Presión de salida (abs.)	1.1 bar
Conexión, lado de aspiración	Oliva DN 8-10 mm
Conexión, lado de la presión	Oliva DN 8-10 mm
Capacidad del motor	0.18 kW
La velocidad nominal 50/60 Hz	1500/1800 min^{-1}
Clase de protección según IEC 60529	IP 40
Dimensiones (L x Ancho x Alt.)	319 mm x 243 mm x 309 mm
Peso	13.6 kg
Ruido (nivel de presión sonora) en dBA a 50 Hz o 1500 rpm/62% (VARIO)/1500 rpm (VARIO-SP)/12500 Upm (VACUU·PURE®)	45 dBA
Conformidad ATEX	II 3/- G Ex h IIC T3 Gc X Internal Atm. only
Certificación NRTL	Sí

Los datos técnicos están sujetos a cambios sin previo aviso
© VACUUBRAND GMBH + CO KG | 2026

Enlace al sitio web:
https://shop.vacuubrand.com/vp-32

Curva de capacidad de aspiración a 50 Hz

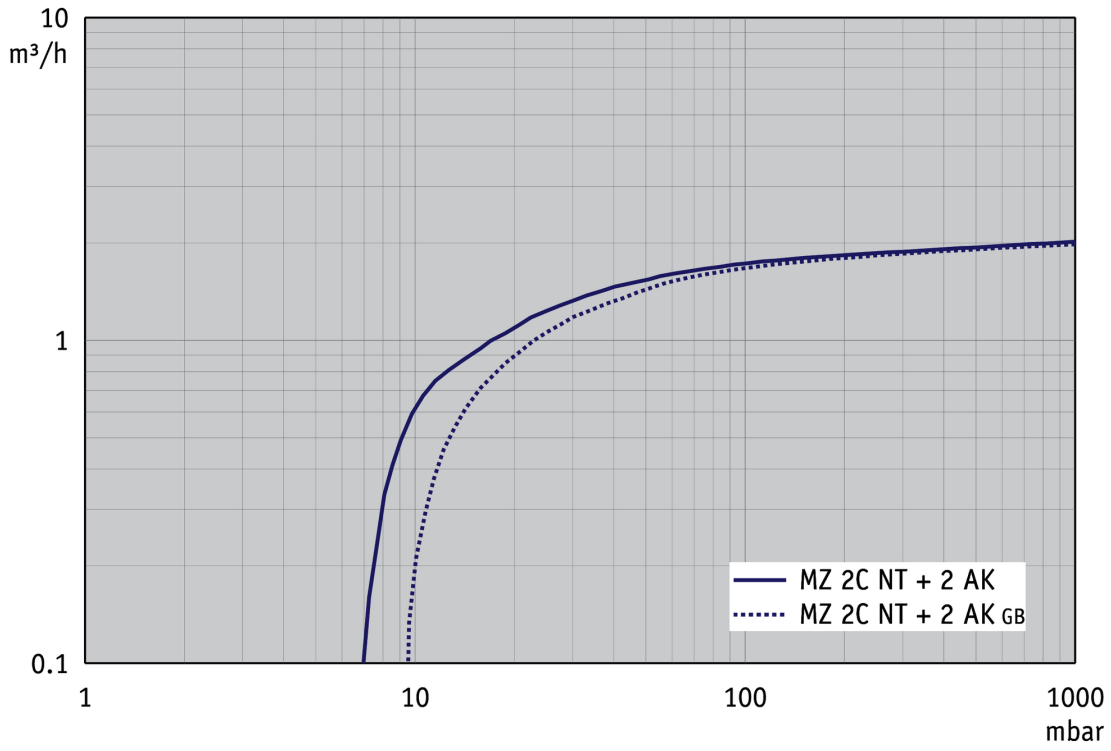

Curva de bombeo en 50 Hz (Volumen 10 l)

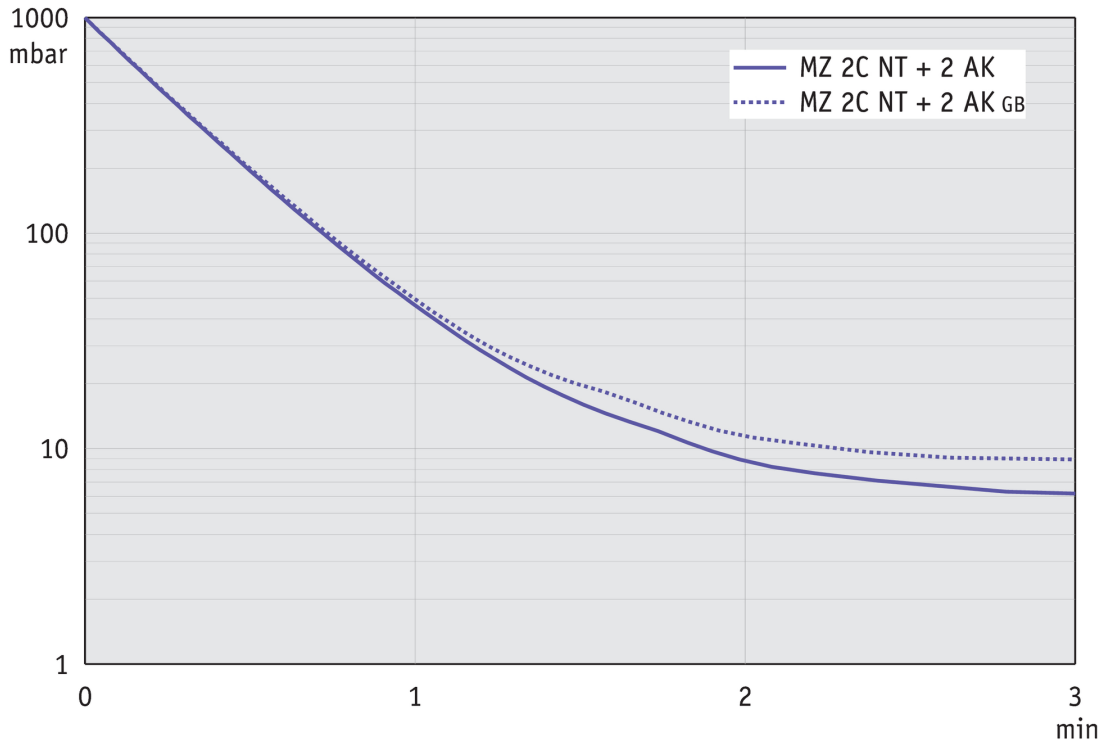

Los datos técnicos están sujetos a cambios sin previo aviso
© VACUUBRAND GMBH + CO KG | 2026

Gráfico de caudal de aspiración a 60 Hz

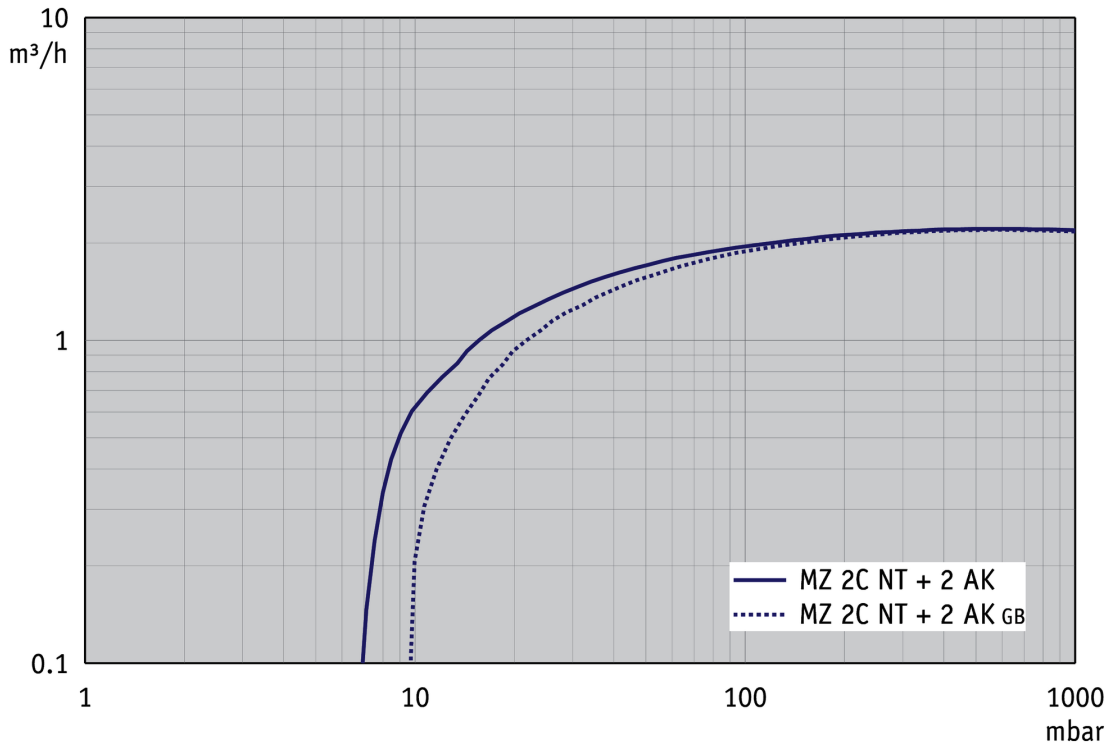

Gráfico de curva de bombeo a 60 Hz (Volumen 10 l)

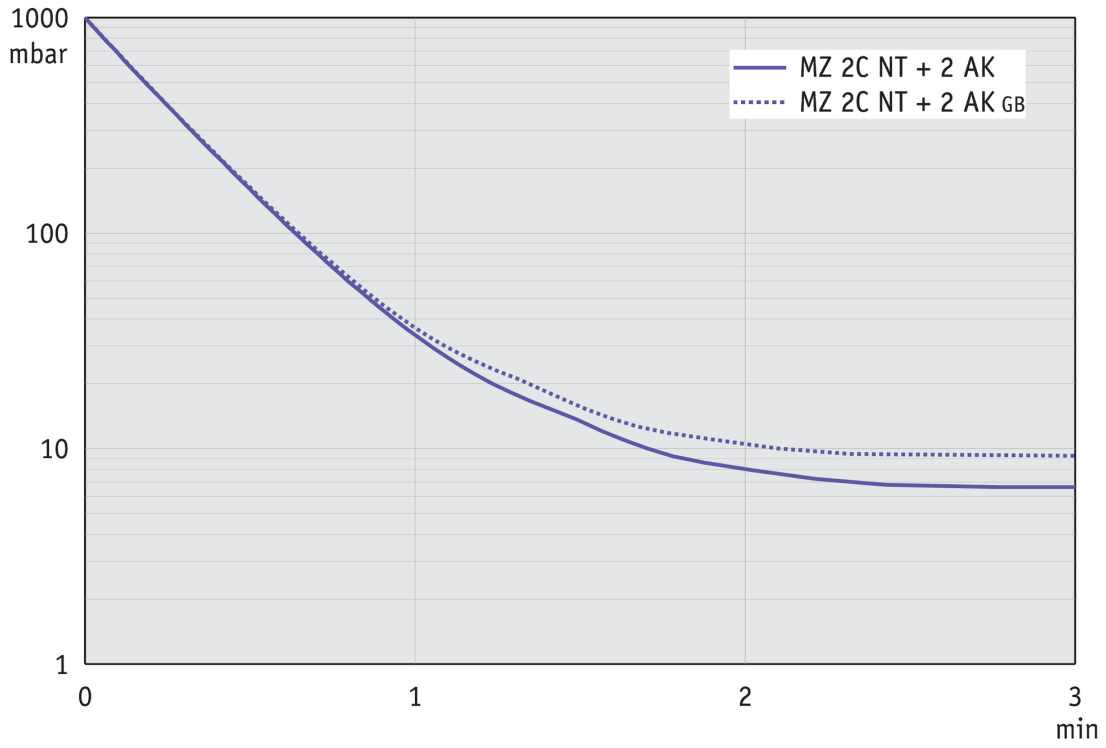

Los datos técnicos están sujetos a cambios sin previo aviso
© VACUUBRAND GMBH + CO KG | 2026

Hoja de dimensiones



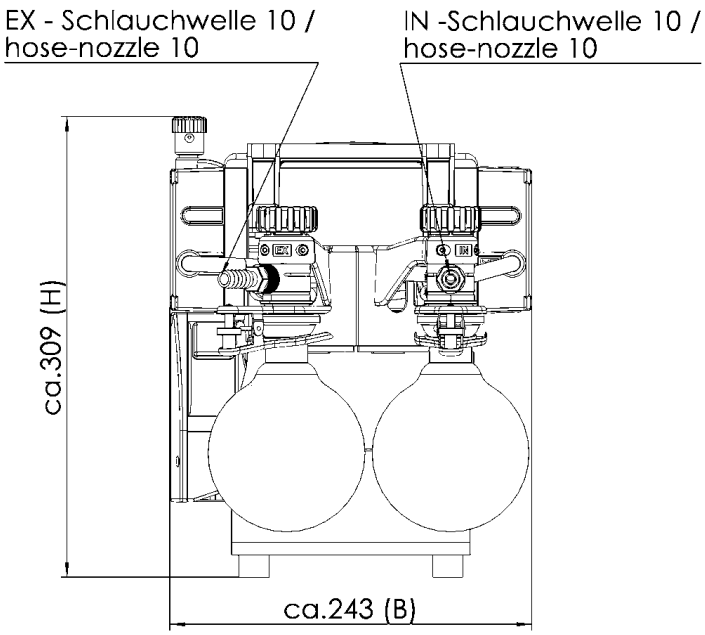

Alle Maße / all dimensions (mm)
Gewicht / weight: 13,6 kg

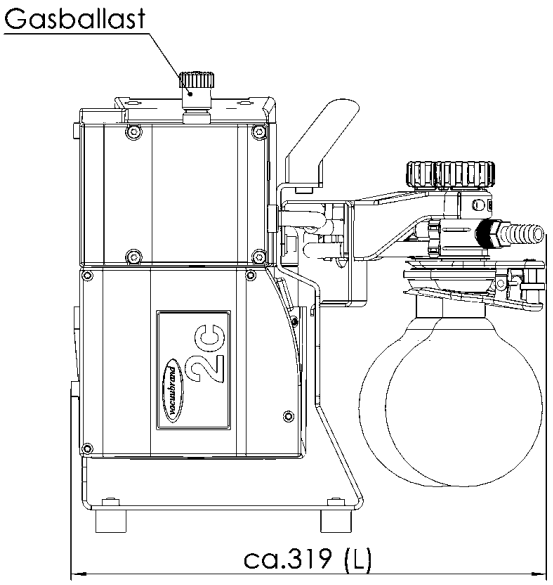

VACUUBRAND MZ 2C NT 2AK
Version 2009/05/05

Los datos técnicos están sujetos a cambios sin previo aviso
© VACUUBRAND GMBH + CO KG | 2026

VACUUBRAND GMBH + CO KG
P.O. Box 1664
97877 Wertheim
T +49 9342 808 5550
F +49 9342 808 5555

info@vacuubrand.com
www.vacuubrand.com

VACUUBRAND

VACUUBRAND is part of the Brand group, a manufacturer of high-quality and innovative laboratory equipment and vacuum technology with a global team of approx. 1,000 employees.

With highly motivated and qualified employees, we manufacture the world's most comprehensive product family for vacuum generation, measurement and control for the rough and fine vacuum range in the laboratory.

All with one goal:
Enabling our customers to run reliable, safe and efficient processes. This is why we commit ourselves to continuous innovation, first-class performance, and outstanding quality.

Engineering excellence is central to our ability to deliver products and solutions renowned for their quality, durability, and reliability. Innovative technology, high quality materials and extensive testing deliver unmatched performance - engineered and manufactured in Germany.

Together with you, our experts will find the best solution for your application and provide you with first-class service along the way.

© VACUUBRAND GMBH + CO KG

BRAND (Shanghai) Trading Co., Ltd.
Shanghai, China

T +86 21 6422 2318
info@brand.com.cn
china.brand.com.cn

BRAND Scientific Equipment Pvt. Ltd.
Mumbai, India

T +91 22 42957790
customersupport@brand.co.in
www.brand.co.in

BRANDTECH® Scientific, Inc.
Essex, CT. United States of America

T +1 860 767 2562
info@brandtech.com
www.brandtech.com

BRANDGROUP®