VACUUBRAND®

VARIO™ bomba a membrana con resistencia química MD 1C VARIO-SP



Enlace al sitio web

Descripción del producto

La bomba de membrana MD 1 VARIO-SP, con su motor de velocidad variable, tiene más capacidad de aspiración y mejor vacío final que el modelo correspondiente de motor de velocidad fija. El motor de 24 V DC (sin mantenimiento) hace que sea facilmente integrable en otros equipos, y la bomba puede operar independientemente del voltaje. La bomba es extraordinariamente silenciosa y libre de vibraciones, con una vida útil más larga de sus membranas. Para una resistencia química excepcional, está también disponible en versión química (MD 1C VARIO-SP).

Rendimiento

- libre de contaminación bombeando y en evacuación
- alto flujo de rendimiento incluso hasta cerca del vacío final
- velocidad variable: Bombeo rápido a alta velocidad y a reducida velocidad del motor para mantener el vacío
- muy potente y extremadamente compacta, completamente silenciosa y de muy baja vibración, especialmente a baja velocidad
- MD 1C VARIO-SP en versión química, con válvula gas ballast, resistencia química elevada y gran tolerancia a vapores

Los datos técnicos están sujetos a cambios sin previo aviso
© VACUUBRAND GMBH + CO KG | 2026

Información de pedido

Descripción del producto	Tensión nominal | frecuencia de red	Tipo de enchufe	N° de artículo
MD 1C VARIO-SP	24 V | DC	cable sin clavija	20696110

Artículos suministrados

Sistema de vacío completamente montado, listo para su uso, con 2 m de cable sin clavija y con manual.

Accesorios

- Manguera de vacío en caucho DN 8 mm (20686001)
- Juego de juntas MD 1C, MD 1C +AK+EK, MD 1C VARIO-SP, PC 2001 VARIO, PC 3001 VARIO, MV 0.5C (20696828)

Los datos técnicos están sujetos a cambios sin previo aviso
© VACUUBRAND GMBH + CO KG | 2026

Datos técnicos

Máx. Capacidad de aspiración 50 Hz (m^3/h)	1.8 m^3/h
Máx. Capacidad de aspiración 60 Hz (cfm)	1.0 cfm
Vacío final	2 mbar / 1.5 torr
Vacío final con gas ballast	4 mbar / 3 torr
Número de cilindros	4
Número de etapas	3
Temperatura ambiente admisible durante (operación)	10 - 40 °C
Temperatura ambiente admisible durante (almacenaje)	-10 - 60 °C
Max. Presión de salida (abs.)	1.1 bar
Conexión, lado de aspiración	Oliva DN 8-10 mm
Conexión, lado de la presión	Oliva DN 8 mm
Capacidad del motor	0.064 kW
Rango velocidad motor	200 - 2400 min^{-1}
Clase de protección según IEC 60529	IP 20
Dimensiones (L x Ancho x Alt.)	235 mm x 143 mm x 175 mm
Peso	4.2 kg
Ruido (nivel de presión sonora) en dBA a 50 Hz o 1500 rpm/62% (VARIO)/1500 rpm (VARIO-SP)/12500 Upm (VACUU·PURE®)	37 dBA
Conformidad ATEX	II 3/- G Ex h IIC T3 Gc X Internal Atm. only
Certificación NRTL	Sí

Los datos técnicos están sujetos a cambios sin previo aviso
© VACUUBRAND GMBH + CO KG | 2026

Enlace al sitio web:
https://shop.vacuubrand.com/20696110

Curva de capacidad de aspiración a 50 Hz

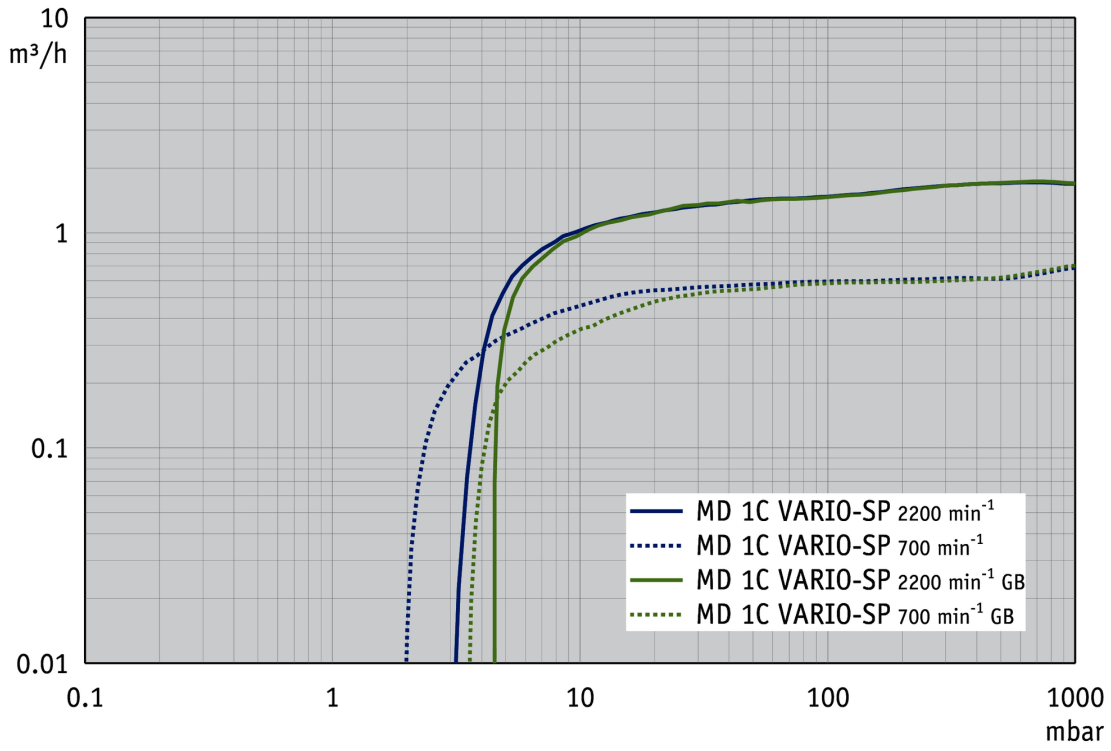

Curva de bombeo en 50 Hz (Volumen 10 l)

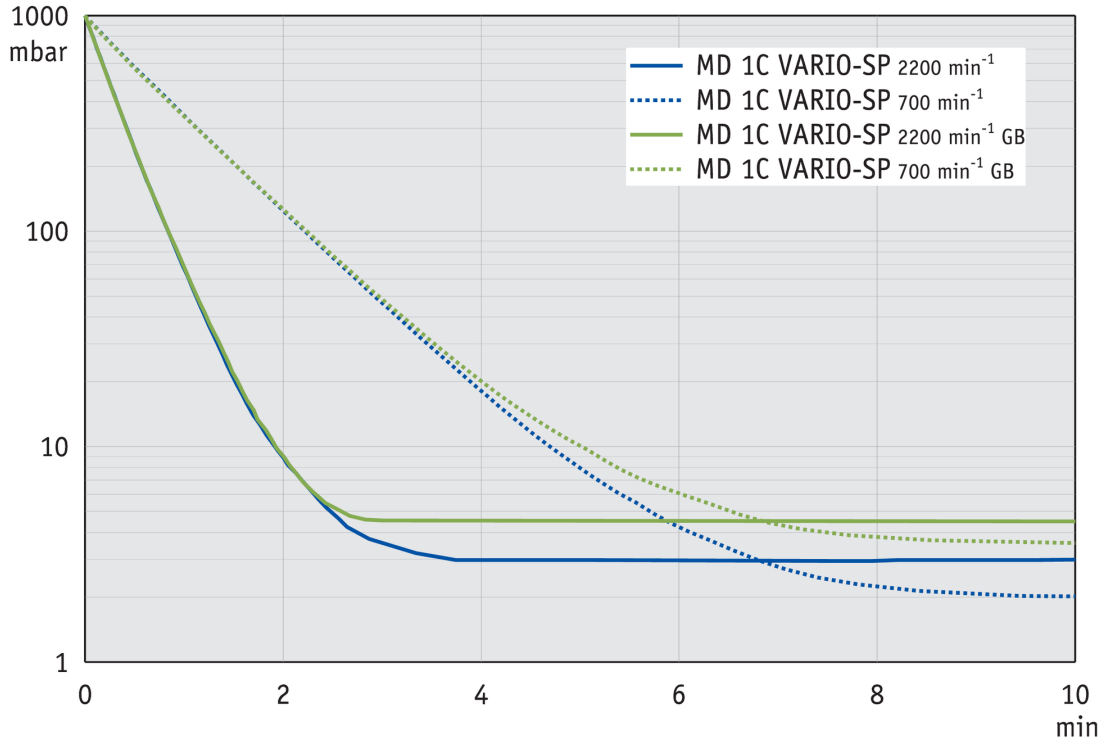

Los datos técnicos están sujetos a cambios sin previo aviso
© VACUUBRAND GMBH + CO KG | 2026

Enlace al sitio web:
https://shop.vacuubrand.com/20696110

Hoja de dimensiones



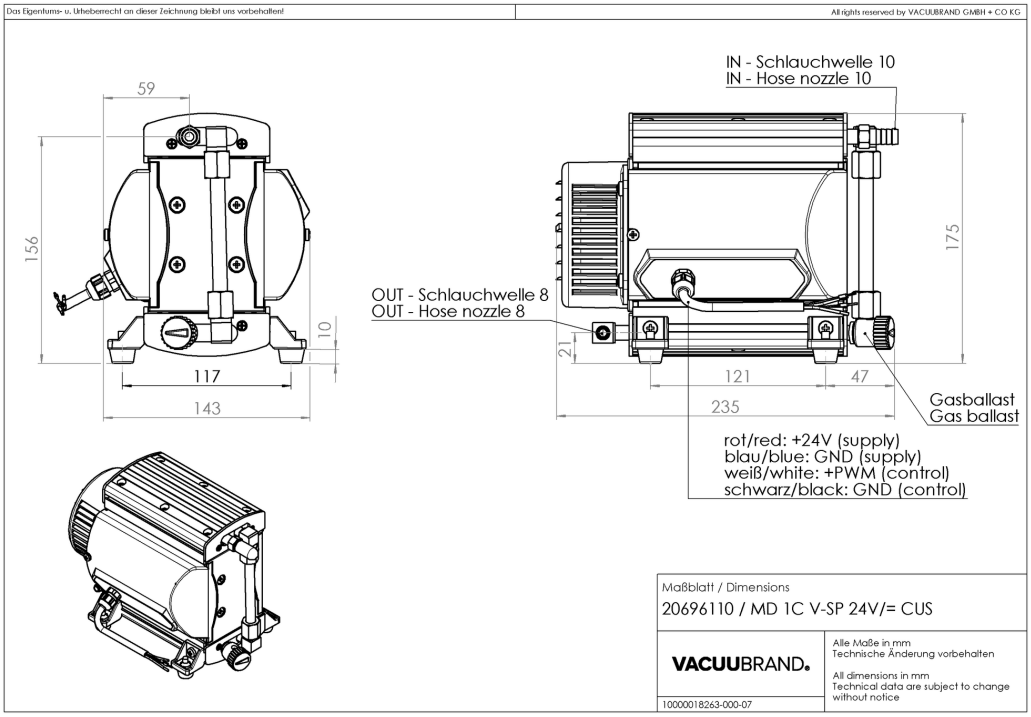

© VACUUBRAND GMBH + CO KG | 2026

Enlace al sitio web:
https://shop.vacuubrand.com/20696110

VACUUBRAND GMBH + CO KG
P.O. Box 1664
97877 Wertheim
T +49 9342 808 5550
F +49 9342 808 5555

info@vacuubrand.com
www.vacuubrand.com

VACUUBRAND

VACUUBRAND is part of the Brand group, a manufacturer of high-quality and innovative laboratory equipment and vacuum technology with a global team of approx. 1,000 employees.

With highly motivated and qualified employees, we manufacture the world's most comprehensive product family for vacuum generation, measurement and control for the rough and fine vacuum range in the laboratory.

All with one goal:
Enabling our customers to run reliable, safe and efficient processes. This is why we commit ourselves to continuous innovation, first-class performance, and outstanding quality.

Engineering excellence is central to our ability to deliver products and solutions renowned for their quality, durability, and reliability. Innovative technology, high quality materials and extensive testing deliver unmatched performance - engineered and manufactured in Germany.

Together with you, our experts will find the best solution for your application and provide you with first-class service along the way.

© VACUUBRAND GMBH + CO KG

BRAND (Shanghai) Trading Co., Ltd.
Shanghai, China

T +86 21 6422 2318
info@brand.com.cn
china.brand.com.cn

BRAND Scientific Equipment Pvt. Ltd.
Mumbai, India

T +91 22 42957790
customersupport@brand.co.in
www.brand.co.in

BRANDTECH® Scientific, Inc.
Essex, CT. United States of America

T +1 860 767 2562
info@brandtech.com
www.brandtech.com

BRANDGROUP®